СТОПТРОН

ПРОМТЕХНОЛОГИИ

Профессиональное оборудование и инструмент

РОССИЙСКОЕ ТЕХНОЛОГИЧЕСКОЕ ОБОРУДОВАНИЕ ДЛЯ ПРОВЕДЕНИЯ АВАРИЙНЫХ, РЕМОНТНЫХ И МОНТАЖНЫХ РАБОТ НА ТРУБОПРОВОДАХ, БЕЗ СНИЖЕНИЯ РАБОЧЕГО ДАВЛЕНИЯ И ПРЕКРАЩЕНИЯ СНАБЖЕНИЯ ПОТРЕБИТЕЛЕЙ

Компания «СтопТрон» - отечественный производитель технологического оборудования для проведения работ на трубопроводах с различной транспортируемой средой (природный газ, нефть и нефтепродукты, химические жидкости, вода и т.п.).

Прогрессивные технологии «СтопТрон» позволяют осуществлять замену изношенных участков трубопровода, а также присоединение к вновь построенным сетям

БЕЗ СНИЖЕНИЯ ДАВЛЕНИЯ	БЕЗ ОТКЛЮЧЕНИЯ ПОТРЕБИТЕЛЕЙ	В ЛЮБОЕ ВРЕМЯ ГОДА

Оборудование, разработанное и изготовленное нашей компанией, обеспечивает проведение полного цикла ремонтных работ с использованием специальной системы перекрытия, которая обладает возможностью двустороннего перекрытия трубопровода в каждой точке отсечения.

С 2015 года компания СтопТрон активно занимается импортозамещением в области производства оборудования для работ по врезке и перекрытию трубопроводов под давлением. Благодаря большому опыту и компетенции наших сотрудников, мы разработали собственное российское оборудование, которое по своим характеристикам не уступает зарубежным аналогам.

Выбирая современное отечественное оборудование компании «СтопТрон», вы:

Экономите денежные средства

Благодаря производству на территории Российской Федерации вы не зависите от мировой политической ситуации и колебания валют. Кроме того, вас не коснутся дополнительные проблемы, связанные с уплатой таможенных сборов и пошлин. Цены на наше оборудование и комплектующие к нему значительно ниже и стабильнее цен, предложенных зарубежными коллегами. При этом технический уровень изделий компании «СтопТрон» соответствует мировым образцам, что обеспечивает высокую конкурентоспособность.

Экономите время

При работе традиционными методами требуется остановка перекачки продукта, отключение большого участка трубопровода, снижение давления, откачка либо сброс транспортируемого продукта в атмосферу. Современные технологии «СтопТрон» позволяют проводить работы на трубопроводе с минимальной затратой времени, т.к. не требуют снижения давления и отключения абонентов. Наша продукция мобильна и компактна, что также положительно влияет на сроки выполнения работ.

Приобретаете доступный, надежный и безопасный продукт

Оборудование компании «СтопТрон» выполнено в соответствии с требованиями российских стандартов и ГОСТов, регулярно проходит все необходимые проверки и полностью соответствует международным стандартам качества.

Пользуетесь гарантированным сервисным обслуживанием

Наши специалисты окажут квалифицированную помощь и ответят на любые интересующие вас вопросы по телефону, электронной почте или с выездом на место проведения работ. При покупке полного комплекта оборудования «СтопТрон» в стоимость включены консультация, обучение, а также демонстрация работы системы.

ПРОМТЕХНОЛОГИИ
Профессиональное оборудование и инструмент

ООО «Промтехнологии» уже на протяжении 10 лет успешно занимается реализацией импортного оборудования для проведения работ на трубопроводах. На сегодняшний день ООО «Промтехнологии» является эксклюзивным дистрибьютором и специализируется на внедрении российской технологии «СтопТрон» по врезке и перекрытию трубопроводов (в том числе нефтепроводов, газопроводов, водопроводов, теплотрасс и промышленных трубопроводов) диаметром от 50 до 300 мм под давлением до 16 кг/см^2.

Технология СтопТрон по перекрытию трубопровода через прямой фитинг

ПРИВАРИВАНИЕ
ФОРМОВАНОГО ФИТИНГА

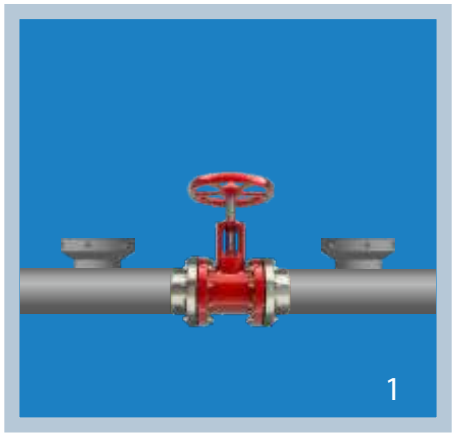

УСТАНОВКА
ВРЕМЕННОЙ ЗАДВИЖКИ

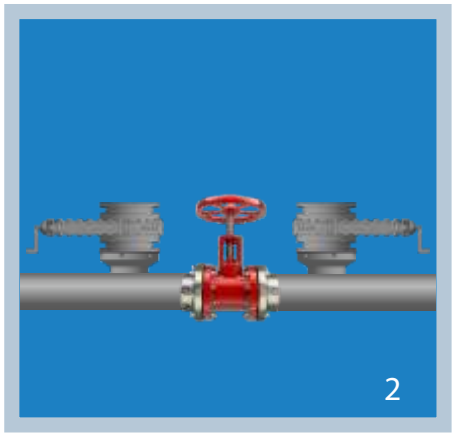

УСТАНОВКА
БУРОВОЙ МАШИНЫ И ВРЕЗКА

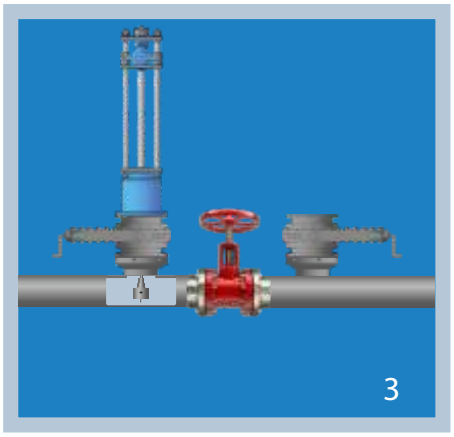

УСТАНОВКА
БУРОВОЙ МАШИНЫ И ВРЕЗКА

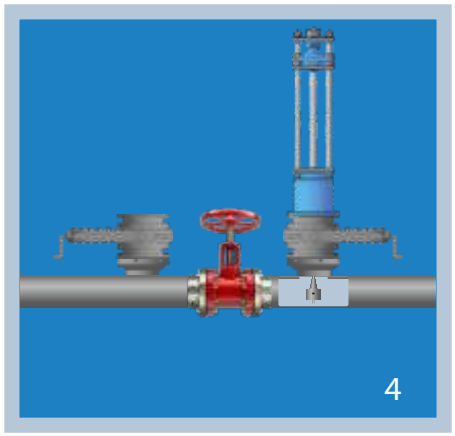

УСТАНОВКА МЕХАНИЗМА
БЛОКИРОВАНИЯ
И БАЙПАСНОЙ ЛИНИИ

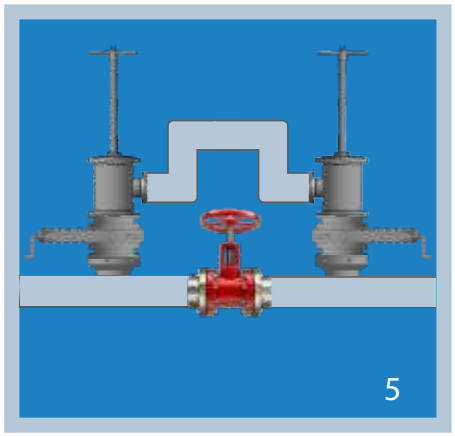

ПЕРЕКРЫТИЕ ПОТОКА

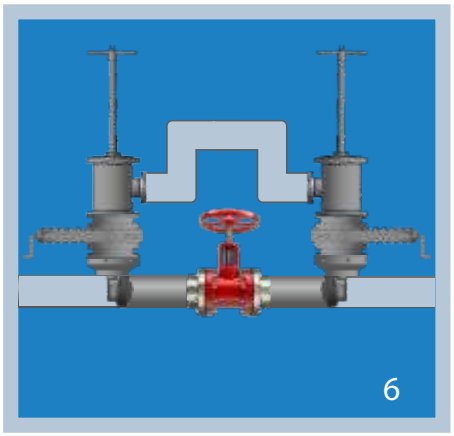

ЗАМЕНА
ЗАПОРНОЙ АРМАТУРЫ

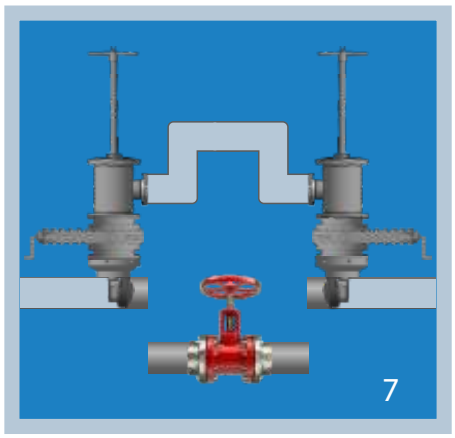

ДЕМОНТАЖ СИСТЕМЫ
ПЕРЕКРЫТИЯ И УСТАНОВКА
ВНУТРЕННЕЙ ЗАГЛУШКИ

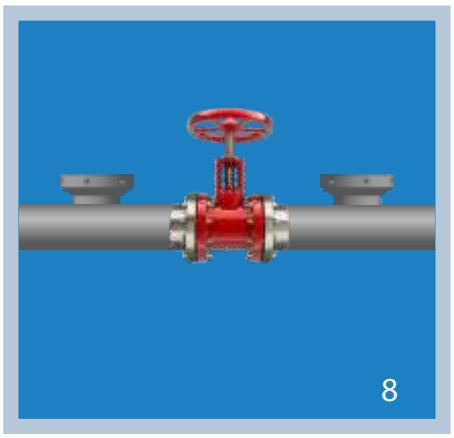

Технология СтопТрон по перекрытию трубопровода через фитинг тройник

ПРИВАРИВАНИЕ ФИТИНГА ТРОЙНИКА

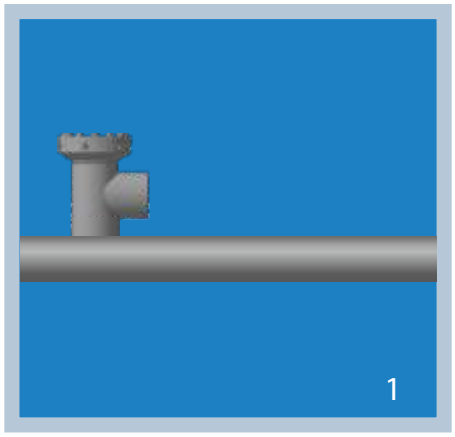

ПРИВАРИВАНИЕ НОВОЙ ТРУБЫ

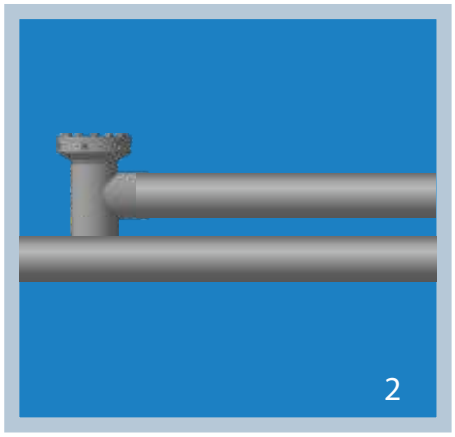

УСТАНОВКА ВРЕМЕННОЙ ЗАДВИЖКИ

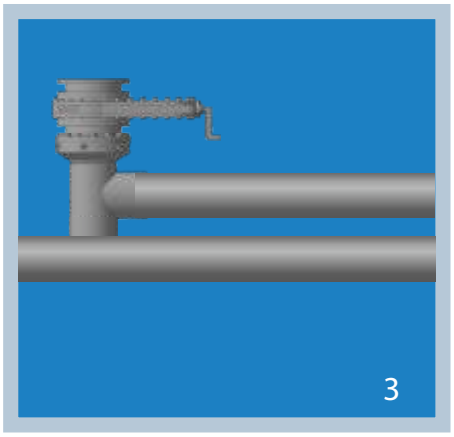

МОНТАЖ БУРОВОЙ УСТАНОВКИ И ВРЕЗКА

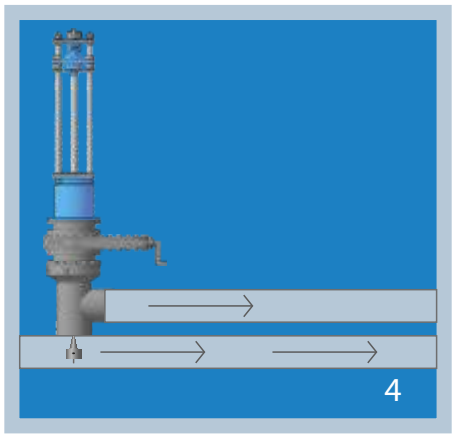

УСТАНОВКА МЕХАНИЗМА БЛОКИРОВАНИЯ И ПЕРЕКРЫТИЯ ПОТОКА

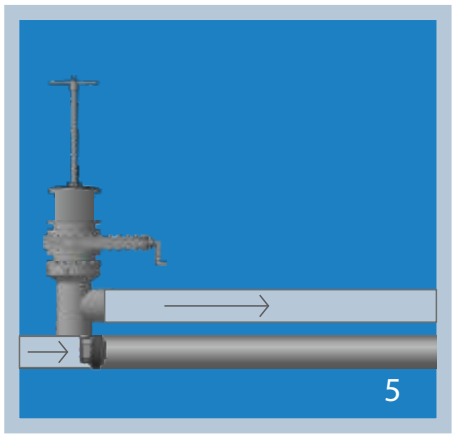

ДЕМОНТАЖ СТАРОЙ ТРУБЫ

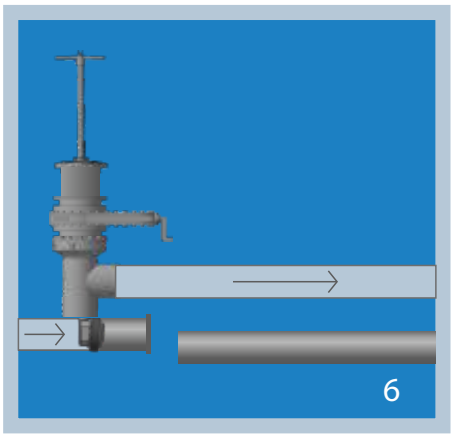

ДЕМОНТАЖ СИСТЕМЫ ПЕРЕКРЫТИЯ

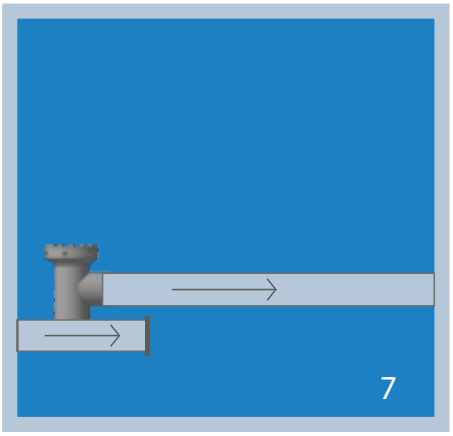

БУРОВАЯ УСТАНОВКА

Установка гидромеханического действия для выполнения работ по врезке в трубопровод отводов.

Наименование	Диаметр трубопровода	Давление	Температура перекачиваемого продукта
Буровая установка Мод. СТБУ 40/16	40 мм	16 кгс/см^2 (1,6 МПа)	От - 50° С до +100° С
Буровая установка Мод. СТБУ 50 – 150/12	2″ – 6″ (50мм – 150мм)	12 кгс/см^2 (1,2 МПа)	От - 50° С до +130° С
Буровая установка Мод. СТБУ 200 – 300/16	8″ – 12″ (200мм – 300мм)	16 кгс/см^2 (1,6 МПа)	От - 50° С до +100° С

ВРЕМЕННАЯ ЗАДВИЖКА
(сэндвич-клапан)

Используется для перекрытия потока среды, находящейся во врезаемых в действующий трубопровод отводах (фитингов для перекрытия).

Наименование	Диаметр трубопровода	Давление	Температура перекачиваемого продукта
Временная задвижка Мод. СТВЗ 50 – 100/12	2″ – 4″ (50мм – 100мм)	12 кгс/см^2 (1,2 МПа)	От - 50° С до +130° С
Временная задвижка Мод. СТВЗ 130 – 150/12	5″ – 6″ (130мм – 150мм)	12 кгс/см^2 (1,2 МПа)	От - 50° С до +130° С
Временная задвижка Мод. СТВЗ 200 – 300/16	8″ – 12″ (200мм – 300мм)	16 кгс/см^2 (1,6 МПа)	От - 50° С до +100° С

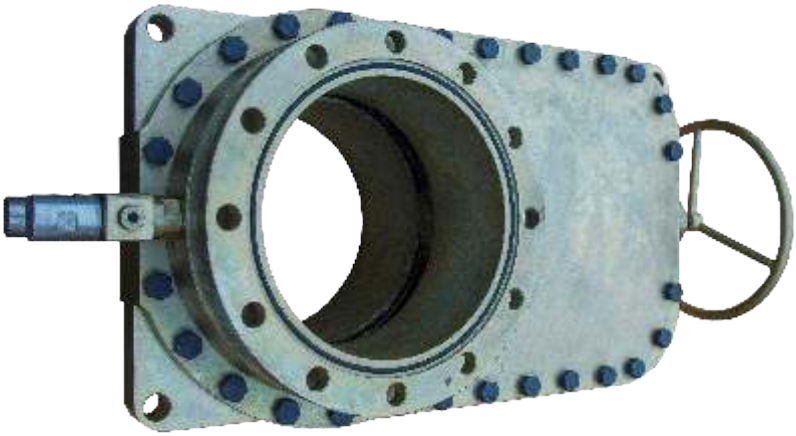

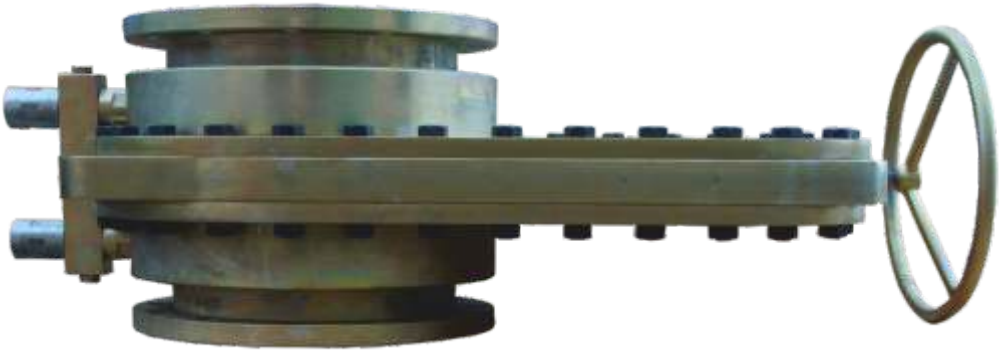

МЕХАНИЗМ БЛОКИРОВАНИЯ
(блокирующий блок)

Устанавливается на временную задвижку (сэндвич-клапан) предназначен для перекрытия трубопроводов под давлением.

Наименование	Диаметр трубопровода	Давление	Температура перекачиваемого продукта
Механизм блокирования Мод. СТМБ 50-100/12	2" – 4" (50мм – 100мм)	12 кгс/см^2 (1,2 МПа)	От - 50° С до +130° С
Механизм блокирования Мод. СТМБ 130-150/12	5" – 6" (130мм – 150мм)	12 кгс/см^2 (1,2 МПа)	От - 50° С до +130° С
Механизм блокирования Мод. СТМБ 200-300/16	8" – 12" (200мм – 300мм)	16 кгс/см^2 (1,6 МПа)	От - 50° С до +100° С

МЕХАНИЗМ ВВОДА ЗАГЛУШКИ

Устанавливается на временную задвижку и применяется для установки внутренней стальной заглушки в приварной фитинг.

Наименование	Диаметр трубопровода	Давление	Температура перекачиваемого продукта
Механизм ввода заглушки Мод. СТМВЗ 100/12	2“ – 4” (50мм – 100мм)	12 кгс/см^2 (1,2 МПа)	От - 50° С до +100° С
Механизм ввода заглушки Мод. СТМВЗ 150/12	5“ – 6” (130мм – 150мм)	12 кгс/см^2 (1,2 МПа)	От - 50° С до +100° С
Механизм ввода заглушки Мод. СТМВЗ 200 – 300/16	8“ – 12” (200мм – 300мм)	16 кгс/см^2 (1,6 МПа)	От - 50° С до +50° С

УСТРОЙСТВО ВИЗУАЛЬНОГО КОНТРОЛЯ

Это оборудование для визуального осмотра внутренней полости действующего газопровода, удаления остатков металлической стружки с внутренней резьбы фитинга и очистки трубы перед монтажом системы-перекрытия.

Наименование	Диаметр трубопровода	Давление	Температура перекачиваемого продукта
Устройство визуального контроля Мод. СТУВК 50 – 100/12	2″ – 4″ (50мм – 100мм)	12 кгс/см^2 (1,2 МПа)	От - 50° С до +130° С
Устройство визуального контроля Мод. СТУВК 130 – 150/12	5″ – 6″ (130мм – 150мм)	12 кгс/см^2 (1,2 МПа)	От - 50° С до +130° С
Устройство визуального контроля Мод. СТУВК 200 – 300/16	8″ – 12″ (200мм – 300мм)	16 кгс/см^2 (1,6 МПа)	От - 50° С до +100° С

Магнит

ФИТИНГ ПРЯМОЙ ДЛЯ ПЕРЕКРЫТИЯ

Предназначены для установки на стальной трубопровод Стоп-систем.

Наименование	Диаметр трубопровода	Давление
Фитинг прямой Мод. СТФ/П	От ½“ до 12” (12мм – 300мм)	До 16 кг/см^2

Фитинг прямой (фланец)

Фитинг прямой

Вент. фитинг

ФИТИНГ-ТРОЙНИК

Предназначен для подключения вновь построенного трубопровода к действующему.

Наименование	Диаметр трубопровода	Давление
Фитинг-тройник Мод. СТФ/Т	От ½“ до 12” (12мм – 300мм)	До 16 кг/см^2

Фитинг тройник (фланец)

Фитинг тройник

КОРОНКА

Ппредназначена для создания отверстий под давлением в трубопроводах из стали, обеспечивая быстрое сверление и точную обработку. Изготовлены из специальной быстрорежущей стали и имеют форму зуба, разработанную для низкооборотной врезки.

Наименование	Диаметр (мм)
Коронка Арт. HSS	Ду 14 - Ду 470
Коронка Арт. HSS Power	Ду 140 - Ду 290

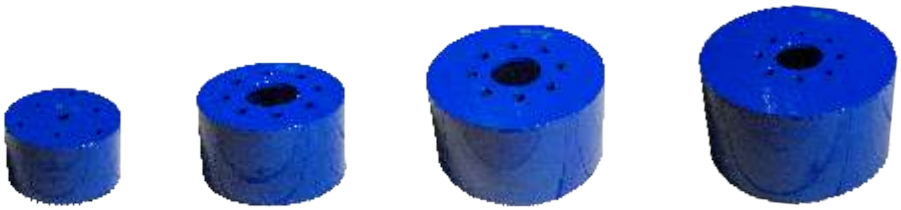

КОЛЬЦО ТРАПЕЦИЕВИДНОЕ РАСШИРЯЮЩИЕСЯ РЕЗИНОВОЕ

Устанавливается на элемент блокирующий (Мод. СТЭБ) и используется для временного перекрытия потока среды в трубопроводе находящегося под давлением, изготовлено из натурального каучука.

НАПРАВЛЯЮЩИЙ БУР

Это сверло служит для центровки фрезы и удержания вырезанного сегмента трубопровода с помощью П-образных стержней. Направляющий бур подбирается в зависимости от диаметра и типа фрезы и диаметра трубопровода.

	Прямая врезка в трубопровод через запорную арматуру
	Врезка в трубопровод через фитинг-тройник
	Двустороннее перекрытие трубопровода под давлением без понижения и отключения транспортируемой среды

Сертификаты

СТОПТРОН

ООО "Стоптрон"
ИНН 7453092869, КПП 745501001
ОКПО 74191369 ОКАТО 75462000000
ОГРН 1137456025572
456313, Челябинская область, г. Миасс,
ул. Амурская, дом № 26, квартира 29
почтовый адрес: 456304, г.Миасс Челябинская область, а/я 134

СЕРТИФИКАТ

Удостоверяет, что

ООО «ПРОМТЕХНОЛОГИИ»

является официальным дилером ООО «СТОПТРОН»

и уполномочено осуществлять продвижение, поставку и

техническое обслуживание предоставляемой продукции.

Директор Лаптев Д.В.

Сертификат действителен до 31.12.2021г.

ТАМОЖЕННЫЙ СОЮЗ

ЕАС

СЕРТИФИКАТ СООТВЕТСТВИЯ

№ ТС RU C-RU.АД09.В.00407

Серия RU № 0145200

ОРГАН ПО СЕРТИФИКАЦИИ Общество с ограниченной ответственностью Научно-технический центр «ПромТехСтандарт». Место нахождения: 603006, Российская Федерация, Нижегородская область, город Нижний Новгород, улица Ремизовская, дом 6, помещение П13. Телефон: +7 (831) 429-04-14, адрес электронной почты: info@promtehstandart.ru. Аттестат аккредитации регистрационный № RA.RU.10АД09. Дата регистрации аттестата аккредитации: 26.04.2016 года

ЗАЯВИТЕЛЬ Общество с ограниченной ответственностью «СтопТрон».
Основной государственный регистрационный номер: 1137456025572.
Место нахождения: 456313, Российская Федерация, Челябинская область, город Миасс, улица Амурская, дом 26, квартира 29
Адрес места осуществления деятельности: 144001, Российская Федерация, Московская область, город Электростель, Стремительный переулок, дом 5, здание ТПК, помещение 32
Телефон: 8351325499, адрес электронной почты: info@stoptron.ru

ИЗГОТОВИТЕЛЬ Общество с ограниченной ответственностью «СтопТрон».
Место нахождения: 456313, Российская Федерация, Челябинская область, город Миасс, улица Амурская, дом 26, квартира 29
Адрес места осуществления деятельности: 144001, Российская Федерация, Московская область, город Электростель, Стремительный переулок, дом 5, здание ТПК, помещение 32

ПРОДУКЦИЯ Элементы оборудования, выдерживающие воздействие давления: фитинги, типов: СТФ/ТД, СТФ/Т, номинальным диаметром до 1400 мм, рабочее давление до 10,0 МПа, предназначенные для газов и используемых для рабочих сред группы 1, 2.
Продукция изготовлена в соответствии с ТУ 1409-001-74191369-2017 «Фитинги для ремонтного комплекта»
Серийный выпуск

КОД ТН ВЭД ТС 7307 99 800 9

СООТВЕТСТВУЕТ ТРЕБОВАНИЯМ Технического регламента Таможенного союза ТР ТС 032/2013 "О безопасности оборудования, работающего под избыточным давлением"

СЕРТИФИКАТ ВЫДАН НА ОСНОВАНИИ протоколов испытаний №№ 607-2017, 608-2017 от 29.03.2017 года, выданных испытательной лабораторией Общества с ограниченной ответственностью «СДС-СЕРТ», аттестат аккредитации регистрационный № RA.RU.21АЗ49; акта анализа состояния производства от 20.03.2017 года органа по сертификации продукции Общества с ограниченной ответственностью Научно-технический центр «ПромТехСтандарт», документации изготовителя: обоснования безопасности; паспортов; руководств по эксплуатации; расчетов на прочность; сборочных чертежей; сведений о технологическом процессе; данных о примененных материалах и методах неразрушающего контроля; копии сертификатов на используемые материалы и комплектующие; протоколов испытаний; документов, подтверждающих квалификацию специалистов и персонала изготовителя.

Схема сертификации: 1с

ДОПОЛНИТЕЛЬНАЯ ИНФОРМАЦИЯ Условия и срок хранения продукции, срок службы/годности; условия и предельный изготовителем комплектующей документации. Категория оборудования 3-я по ТР ТС 032/2013 «О безопасности оборудования, работающего под избыточным давлением». Стандарты, обеспечивающие соблюдение требований Технического регламента Таможенного союза ТР ТС 032/2013 "О безопасности оборудования, работающего под избыточным давлением": Требования безопасности соблюдаются по пункту 1 приложения 2, ТР ТС 032/2013, пункты: 13,17, 18, 27, 29, 30, 31, 32, 34, 40, 42, 43.

СРОК ДЕЙСТВИЯ С 03.04.2017 ПО 02.04.2022 ВКЛЮЧИТЕЛЬНО

Руководитель (уполномоченное лицо) органа по сертификации Ю.С. Аверина

Эксперт (эксперт-аудитор) (эксперты (эксперты-аудиторы)) И.В. Михайлов

ЕАС

ЕВРАЗИЙСКИЙ ЭКОНОМИЧЕСКИЙ СОЮЗ
ДЕКЛАРАЦИЯ О СООТВЕТСТВИИ

Заявитель Общество с ограниченной ответственностью «СтопТроп».
Основной государственный регистрационный номер: 1157456025572.
Место нахождения: 456313, Российская Федерация, Челябинская область, город Миасс, улица Амурская, дом 26, квартира 29
Адрес места осуществления деятельности: 144001, Российская Федерация, Московская область, город Электросталь, Строительный переулок, дом 5, Производственный комплекс 7, помещение 12
Телефон: 83513255499, адрес электронной почты: info@stoptrop.ru
в лице Директора Лаптева Дениса Владимировича
заявляет, что
Ставни металлорежущие: установка для врезки в трубопроводы под давлением, типа СТБУ
Продукция изготовлена в соответствии с ТУ 28.41.22 -002-74191369-2017 "Установка для врезки в трубопроводы под давлением"
изготовитель Общество с ограниченной ответственностью «СтопТроп».
Место нахождения: 456313, Российская Федерация, Челябинская область, город Миасс, улица Амурская, дом 26, квартира 29
Адрес места осуществления деятельности: 144001, Российская Федерация, Московская область, город Электросталь, Строительный переулок, дом 5, Производственный комплекс 7, помещение 12

код ТН ВЭД ЕАЭС 8459 29 000 0
Серийный выпуск
соответствует требованиям
Технического регламента Таможенного союза ТР ТС 010/2011 "О безопасности машин и оборудования"

Декларация о соответствии принята на основании
протокола испытаний № 603-08/12-СТ от 09.08.2017 года, выданного испытательной лабораторией «Серт-Тест» Общества с ограниченной ответственностью «Серт и Ко», регистрационный № РОСС RU.31485.04ИДЮ0.002; обоснования безопасности; руководства по эксплуатации; паспорта
Схема декларирования: 1д
Дополнительная информация
Условия хранения продукции в соответствии с требованиями ГОСТ 15150-69. Срок хранения (службы, годности) указан в прилагаемой к продукции эксплуатационной документации. Стандарты, обеспечивающие соблюдение требований Технического регламента Таможенного союза ТР ТС 010/2011 "О безопасности машин и оборудования": ГОСТ 12.2.003-91 "Система стандартов безопасности труда. Оборудование производственное. Общие требо
ГОСТ EN 12717-2011 "Безопасность металлообрабатывающих станков. Ставни сверлильн
стандартов безопасности труда. Шум. Ставни металлорежущие. Допустимые шумовые хар

Декларация о соответствии действительна с даты регистрации по 09.08.2022 **включит**

Лаптев Дениса Владимировича

«СтопТроп»
М.П.

Регистрационный номер декларации о соответствии: ЕАЭС № RU Д-RU.АЗ01.В.08348
Дата регистрации декларации о соответствии 10.08.2017

ЕАС

ЕВРАЗИЙСКИЙ ЭКОНОМИЧЕСКИЙ СОЮЗ
ДЕКЛАРАЦИЯ О СООТВЕТСТВИИ

Заявитель Общество с ограниченной ответственностью «СтопТроп».
Основной государственный регистрационный номер: 1157456025572.
Место нахождения: 456313, Российская Федерация, Челябинская область, город Миасс, улица Амурская, дом 26, квартира 29
Адрес места осуществления деятельности: 144001, Российская Федерация, Московская область, город Электросталь, Строительный переулок, дом 5, Производственный комплекс 7, помещение 12
Телефон: 83513255499, адрес электронной почты: info@stoptrop.ru
в лице Директора Лаптева Дениса Владимировича
заявляет, что
Арматура трубопроводная: Задвижка, типа СТВЗ
Продукция изготовлена в соответствии с ТУ 28.14.13-005-74191369-2017 "Задвижка"
изготовитель Общество с ограниченной ответственностью «СтопТроп».
Место нахождения: 456313, Российская Федерация, Челябинская область, город Миасс, улица Амурская, дом 26, квартира 29
Адрес места осуществления деятельности: 144001, Российская Федерация, Московская область, город Электросталь, Строительный переулок, дом 5, Производственный комплекс 7, помещение 12

код ТН ВЭД ЕАЭС 8481 80 639 0
Серийный выпуск
соответствует требованиям
Технического регламента Таможенного союза ТР ТС 010/2011 "О безопасности машин и оборудования"

Декларация о соответствии принята на основании
протокола испытаний № 604-08/12-СТ от 09.08.2017 года, выданного испытательной лабораторией «Серт-Тест» Общества с ограниченной ответственностью «Серт и Ко», регистрационный № РОСС RU.31485.04ИДЮ0.002; обоснования безопасности; руководства по эксплуатации; паспорта
Схема декларирования: 1д
Дополнительная информация
Условия хранения продукции в соответствии с требованиями ГОСТ 15150-69. Срок хранения (службы, годности) указан в прилагаемой к продукции эксплуатационной документации. Стандарты, обеспечивающие соблюдение требований Технического регламента Таможенного союза ТР ТС 010/2011 "О безопасности машин и оборудования": ГОСТ 12.2.003-2015 "Система стандартов безопасности труда. Арматура промышленная трубопроводная. Общие требования безопасности", разделы 1 – 3; ГОСТ 9544-2015 "Арматура трубопроводная запорная. Классы и нормы герметичности затворов", ГОСТ 5762-2002 "Арматура трубопроводная промышленная. Задвижки на номинальное давление не более PN 250. Общие технические условия", разделы 7 и 8; ГОСТ Р 55020-2012 "Арматура трубопроводная. Задвижки шиберные для магистральных трубопроводов. Общие технические условия", разделы 7 и 8

Декларация о соответствии действительна с даты регистрации по 09.08.2022 **включительно.**

Лаптев Дениса Владимировича

«СтопТроп»
М.П.

Регистрационный номер декларации о соответствии: ЕАЭС № RU Д-RU.АЗ01.В.08349
Дата регистрации декларации о соответствии 10.08.2017

Сертификаты

ЕВРАЗИЙСКИЙ ЭКОНОМИЧЕСКИЙ СОЮЗ
ДЕКЛАРАЦИЯ О СООТВЕТСТВИИ

Заявитель Общество с ограниченной ответственностью «СтопТрон»
Основной государственный регистрационный номер: 1137416025572
Место нахождения: 456313, Российская Федерация, Челябинская область, город Миасс, улица Амурская, дом 26, квартира 29
Адрес места осуществления деятельности: 144001, Российская Федерация, Московская область, город Электросталь, Строительный переулок, дом 5, производственный комплекс 7, помещение 12
Телефон: 8351325549Я, адрес электронной почты: info@stoptron.ru
в лице Директора Лаптева Дениса Владимировича
заявляет, что
Механизм блокирования трубопровода, типа СТМБ в составе: согласно Приложению № 1
Продукция изготовлена в соответствии с ТУ 28.99.39-004-74191369-2017 "Механизм блокирования трубопровода"
изготовитель Общество с ограниченной ответственностью «СтопТрон»
Место нахождения: 456313, Российская Федерация, Челябинская область, город Миасс, улица Амурская, дом 26, квартира 29
Адрес места осуществления деятельности: 144001, Российская Федерация, Московская область, город Электросталь, Строительный переулок, дом 5, производственный комплекс 7, помещение 12

код ТН ВЭД ЕАЭС 8412 21 800 8
Серийный выпуск
соответствует требованиям
Технического регламента Таможенного союза ТР ТС 010/2011 "О безопасности машин и оборудования"

Декларация о соответствии принята на основании
протокола испытаний № 551-01/12-ЦСТ от 24.01.2018 года, выданного испытательной лабораторией «ЦСТ-Испытания» Общества с ограниченной ответственностью «ЦЭПР-СТАНДАРТ», регистрированный № РОСС RU.31485.04ИДЮ0.004; обоснования безопасности; руководства по эксплуатации; паспорта
Схема декларирования: 1д
Дополнительная информация
Условия хранения продукции в соответствии с требованиями ГОСТ 15150-69. Срок хранения (служба, годность) указан в прилагаемой к продукции эксплуатационной документации. Стандарты, обеспечивающие соблюдение требований Технического регламента Таможенного союза ТР ТС 010/2011 "О безопасности машин и оборудования": ГОСТ 12.2.003-91 «Система стандартов безопасности труда. Оборудование производственное. Общие требования безопасности», раздел 2

Декларация о соответствии действительна с даты регистрации по 24.01.2023 **включительно.**

(подпись) М.П. Лаптев Денис Владимирович
(ф.и.о. заявителя)

Регистрационный номер декларации о соответствии: ЕАЭС № RU Д-RU.МО10.В.04853
Дата регистрации декларации о соответствии 25.01.2018

ЕВРАЗИЙСКИЙ ЭКОНОМИЧЕСКИЙ СОЮЗ
ПРИЛОЖЕНИЕ № 1
К ДЕКЛАРАЦИИ О СООТВЕТСТВИИ ЕАЭС № RU Д-RU.МО10.В.04853
Сведения о продукции, в отношении которой принята декларация о соответствии

Код(ы) ТН ВЭД ЕАЭС	Наименование продукции, сведения о продукции, обеспечивающие её идентификацию (тип, марка, модель, артикул и др.)	Обозначение документации, в соответствии с которой выпускается продукция
8412 21 800 8	Механизм блокирования трубопровода, типа СТМБ в составе:	ТУ 28.99.39-004-74191369-2017 "Механизм блокирования трубопровода"
	Элемент блокирующий, типа СТЭБ	
	Устройство визуального контроля, типа СТУВК	
	Фланцевый блок, типа СТФБ	

(подпись) М.П. Лаптев Денис Владимирович
(ф.и.о. заявителя)

ЕАС

ЕВРАЗИЙСКИЙ ЭКОНОМИЧЕСКИЙ СОЮЗ
ДЕКЛАРАЦИЯ О СООТВЕТСТВИИ

Заявитель Общество с ограниченной ответственностью «СтопТрон».
Основной государственный регистрационный номер: 1157456025572.
Место нахождения: 456313, Российская Федерация, Челябинская область, город Миасс, улица Амурская, дом 26, квартира 29
Адрес места осуществления деятельности: 144001, Российская Федерация, Московская область, город Электросталь, Строительный переулок, дом 5, здание 7 ПК, помещение 12
Телефон: 83513255499, адрес электронной почты: info@stoptron.ru
в лице Директора Лаптева Дениса Владимировича
заявляет, что
Элементы оборудования, выдерживающие воздействие давления: фитинги, типов СТФ/П, СТФ/Т, номинальным диаметром до 1400 мм, рабочее давление до 10,0 МПа, предназначенные для газов, паров и жидкостей и используемые для рабочих сред группы 1, 2
Продукция изготовлена в соответствии с ТУ 1469-001-74191369-2017 «Фитинги для ремонтного комплекта»
изготовитель Общество с ограниченной ответственностью «СтопТрон».
Место нахождения: 456313, Российская Федерация, Челябинская область, город Миасс, улица Амурская, дом 26, квартира 29
Адрес места осуществления деятельности: 144001, Российская Федерация, Московская область, город Электросталь, Строительный переулок, дом 5, здание 7 ПК, помещение 12

код ТН ВЭД ЕАЭС 7307 99 800 9
Серийный выпуск
соответствует требованиям
ТР ТС 032/2013 "О безопасности оборудования, работающего под избыточным давлением"

Декларация о соответствии принята на основании
протоколов испытаний №№ 669-2017, 671-2017 от 29.03.2017 года, выданных испытательной лабораторией Общество с ограниченной ответственностью «СДС-СЕРТ», аттестат аккредитации регистрационный № RA.RU.21АЗ49; документации изготовителя: обоснования безопасности; паспортов; руководств по эксплуатации; расчетов на прочность; сборочных чертежей; сведений о технологическом процессе; данных о применяемых материалах и методах неразрушающего контроля; комплекта сертификатов на используемые материалы и комплектующие; протоколов заводских испытаний; документов, подтверждающих квалификацию специалистов и персонала изготовителя
Схема декларирования: 3д
Дополнительная информация
Условия и срок хранения продукции, срок службы(годности) указаны в прилагаемой изготовителем эксплуатационной документации.
Категория оборудования 1-я, 2-я по ТР ТС 032/2013 «О безопасности оборудования, работающего под избыточным давлением».
Стандарты, обеспечивающие соблюдение требований Технического регламента Таможенного союза ТР ТС 032/2013 "О безопасности оборудования, работающего под избыточным давлением": Требования безопасности соблюдаются
032/2013, пункты: 15.17, 18, 27, 29, 30, 31, 32, 36, 40, 42, 43

Декларация о соответствии действительна с даты регистрации по 02.04.2022

Д.В. Лаптев

М.П.

Сведения о регистрации декларации о соответствии:

Регистрационный номер декларации о соответствии: ЕАЭС № RU Д-RU.АД09
Дата регистрации декларации о соответствии 03.04.2017

Общество с ограниченной ответственностью
«ЦЕНТР-СТАНДАРТ»

Адрес места нахождения:
115115, г. Москва, Каширский проезд, д. 42, корпус 1-2-3, эт. 1, пом. I, ком. 35
ОГРН 1147746052297 ИНН 7719870658 КПП 772501001
Телефон: + 7 (495) 664-23-98; e-mail: info@sertifikat-center.ru

Исх. № ЦС-119 от «25» 01 2018 г.

ООО «Стоптрон»
Адрес: 456313, Челябинская область, г. Миасс, ул. Амурская, дом № 26, квартира 29

Информационное письмо.

Орган по сертификации продукции ООО «ЦЕНТР-СТАНДАРТ» (Аттестат аккредитации: № RA.RU.11МО10) информирует Вас о том, что указанная ниже продукция **не является** объектом обязательного подтверждения соответствия по техническому регламенту Таможенного союза «О безопасности машин и оборудования» (ТР ТС 010/2011), утвержденному Решением Комиссии Таможенного союза от 18.10.2011 N 823:

Наименование продукции	*Код ТН ВЭД*
Механизм ввода аргумента, модель СТМВЗ	***8412 21 800 8***

Оформление сертификата соответствия и принятие декларации о соответствии не требуется.

Руководитель ОС
ООО «ЦЕНТР-СТАНДАРТ»

Е.Н. Ушаков

ЗАВОД ООО «СтопТрон»

тел.: 8-800-250-14-64
e-mail: Info@stoptron.ru

www.stoptron.ru

ОФИЦИАЛЬНЫЙ ДИЛЕР «ПРОМТЕХНОЛОГИИ»

456313, Челябинская обл., г. Миасс,
Тургоякское шоссе д.5/9А, оф. 205
Тел./факс: (3513) 255-096, (3513) 255-065
e-mail: info@pteh74.ru

www.Pteh74.ru